第27期全関東ナインボール選手権　決勝トーナメント

決勝1　組

日時:2012年　4月　29日
参加:　　　　　110名

増渕 享士	A	Mag	1
佐野 晃	A	TPA	16
高山 光一	A	TPA	17
岡部 正	A	KPBA	9
			24
深沢 和雄	A	山手	8
長谷川 俊介	A	KPBA	11
松元 洋治	A	TPA	12
浜田 宗一郎	A	MECCA	6
三枝 大平	A	YPBC	13
尾方 希好	A	CUE	20
遠藤 友紹	A	KPBA	4
守谷 友和	A	Mr.ｽﾎﾟｰﾂﾏﾝ中延	14
羽切 進一郎	A	SPBC	19
荻原 伸之	A	KPBA	3
安原 卓	A	メイプルハウス駒沢	12
			21
石渡 哲也	A	KPBA	5
座本 和宏	A	MECCA	10
			23
高岩 一平	A	サイベックス千波湖店	7
清水 歩	A	TPA	15
月村 基樹	A	パラディー	18
筑間 大樹	A	TPA	2

1 増渕
2 岡部
3 長谷川
4 尾方
5 羽切
6 安原
7 座本
8 清水

9 増渕
10 深沢
11 浜田
12 尾方
13 羽切
14 石渡
15 座本
16 清水

25 増渕
26 尾方
27 羽切
28 清水

17 佐野 / 筑間 (16L) → 筑間
18 ／ / 高岩 (15L) → 高岩
19 松元 / 安原 (14L) → 松元
20 三枝 / 長谷川 (13L) → 長谷川
21 守谷 / 遠藤 (12L) → 守谷
22 ／ / 長谷川 (11L) → 長谷川
23 ／ / 岡部 (10L) → 岡部
24 月村 / 高山 (9L) → 高山

29 筑間 / 高岩 → 高岩
30 松元 / 長谷川 → 長谷川
31 守谷 / 長谷川 → 長谷川
32 岡部 / 高山 → 高山

33 高岩 / 浜田 (26L) → 浜田
34 長谷川 / 座本 (25L) → 長谷川
35 長谷川 / 座本 (28L) → 長谷川
36 高山 / 石渡 (27L) → 高山

第27期全関東ナインボール選手権　決勝トーナメント

決勝2　組
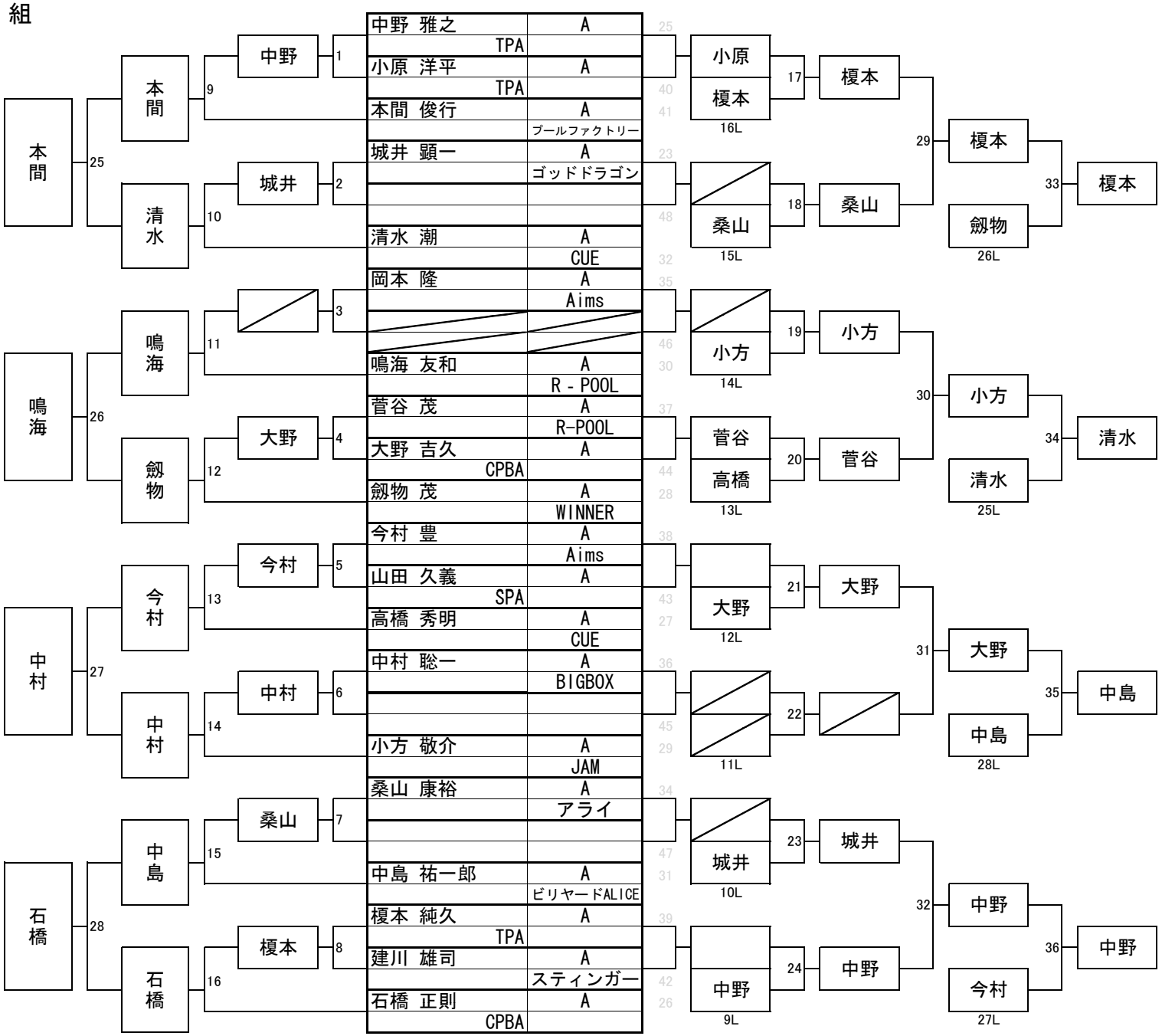
日時:2012年 4月 29日
参加:　110名